SERIE 5055 RT

Nuestra Serie 5055 RT es una serie de última generación con líneas más rectas, esbeltas y estilizadas.

Resultados térmicos y acústicos extraordinarios gracias a la Rotura de Puente Térmico y nuestra tecnología Aluro para ensamblar el perfil de aluminio. Posibilidad de colocar ángulos de reenvío en la hoja pasiva para cierre perimetral.

SERIE 5055 RT

VENTANAS Y PUERTAS PRACTICABLES

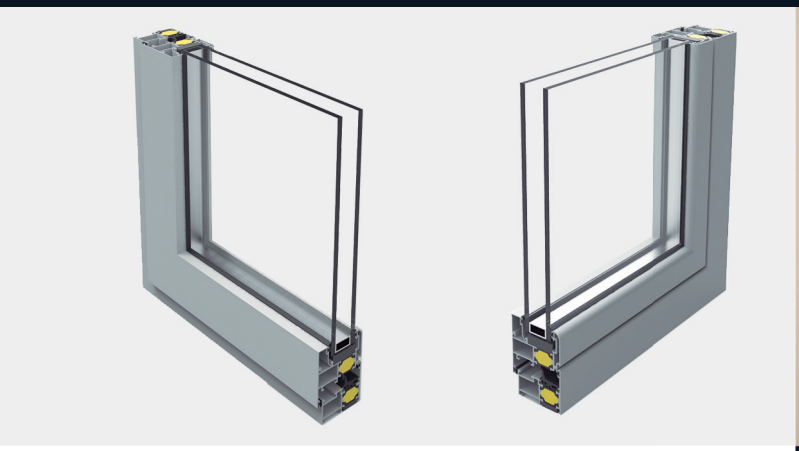

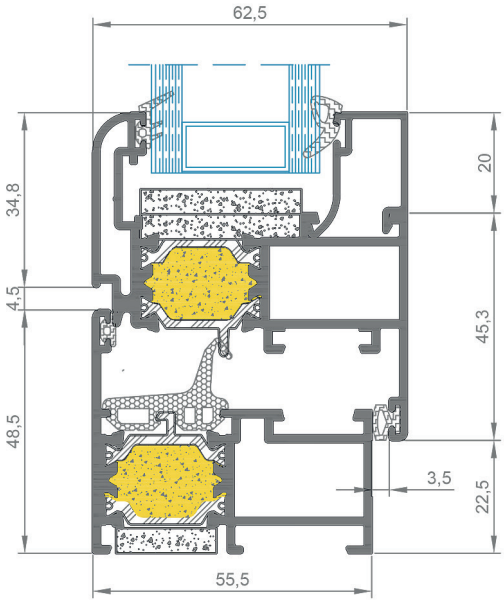

EFICIENCIA ENERGÉTICA

U_w desde 1(W/m2K)
Consultar tipología, dimensiones y vidrio.

ACRISTALAMIENTO

Máximo acristalamiento: 46 mm.
Máximo aislamiento acústico: Rw= 43 dBA

CATEGORÍAS ALCANZADAS EN BANCOS DE ENSAYO

Permeabilidad al aire
(UNE-EN 1026:2000): Clase 4

Estanqueidad al agua
(UNE-EN 1027:2000): Clase E1200

Resistencia al viento
(UNE-EN 12211:2000): Clase C5

ACABADOS

Lacado colores (Ral, moteados, rugosos, metalizados..)
Lacado imitación madera
Anodizado
Bicolores

SECCIONES

Marco: 55 mm
Hoja: 62 mm

ESPESOR PERFILERÍA

Ventana: 1,5 mm
Puerta: 1,7 mm

LONGITUD VARILLA POLIAMIDA

24 mm

POSIBILIDADES DE APERTURA

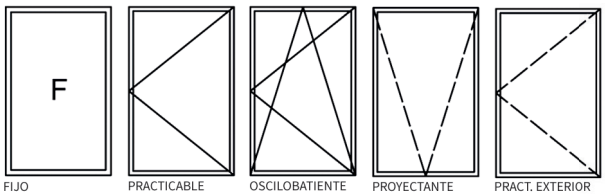

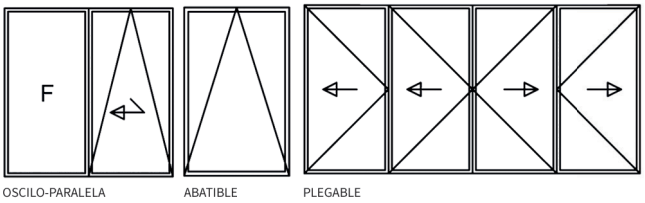

DIMENSIONES Y PESOS MÁXIMOS
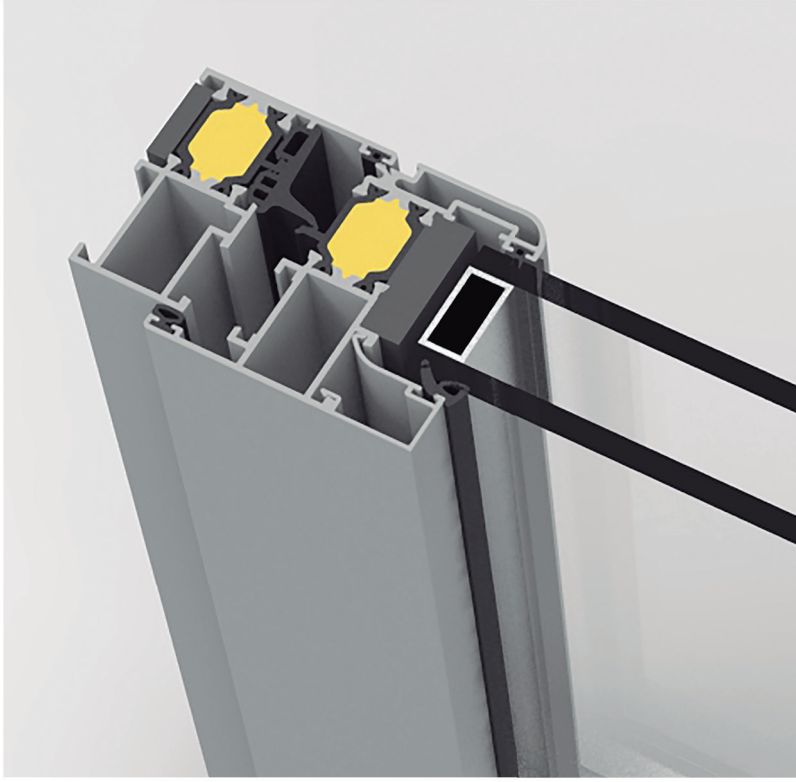
TIPO APERTURA	L Max. (mm)	H Max. (mm)	Peso Max. (kg)
OSCILOBATIENTE INT. 1H/2H	1300	2300	120
PRACTICABLE INT. 1H/2H	1100	2300	60/75 (2/3 Bisagras Carina) 90 (2/3 Bisagras Hércules)